1412/1442 UK/EN

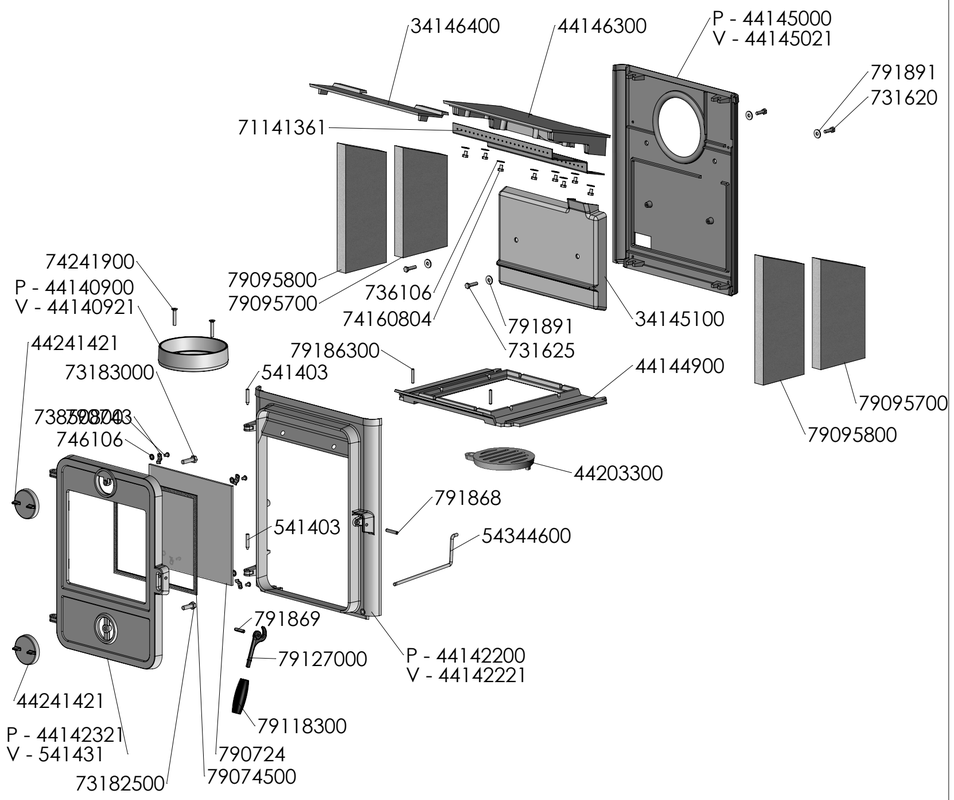

1410 UK/EN - Generelt

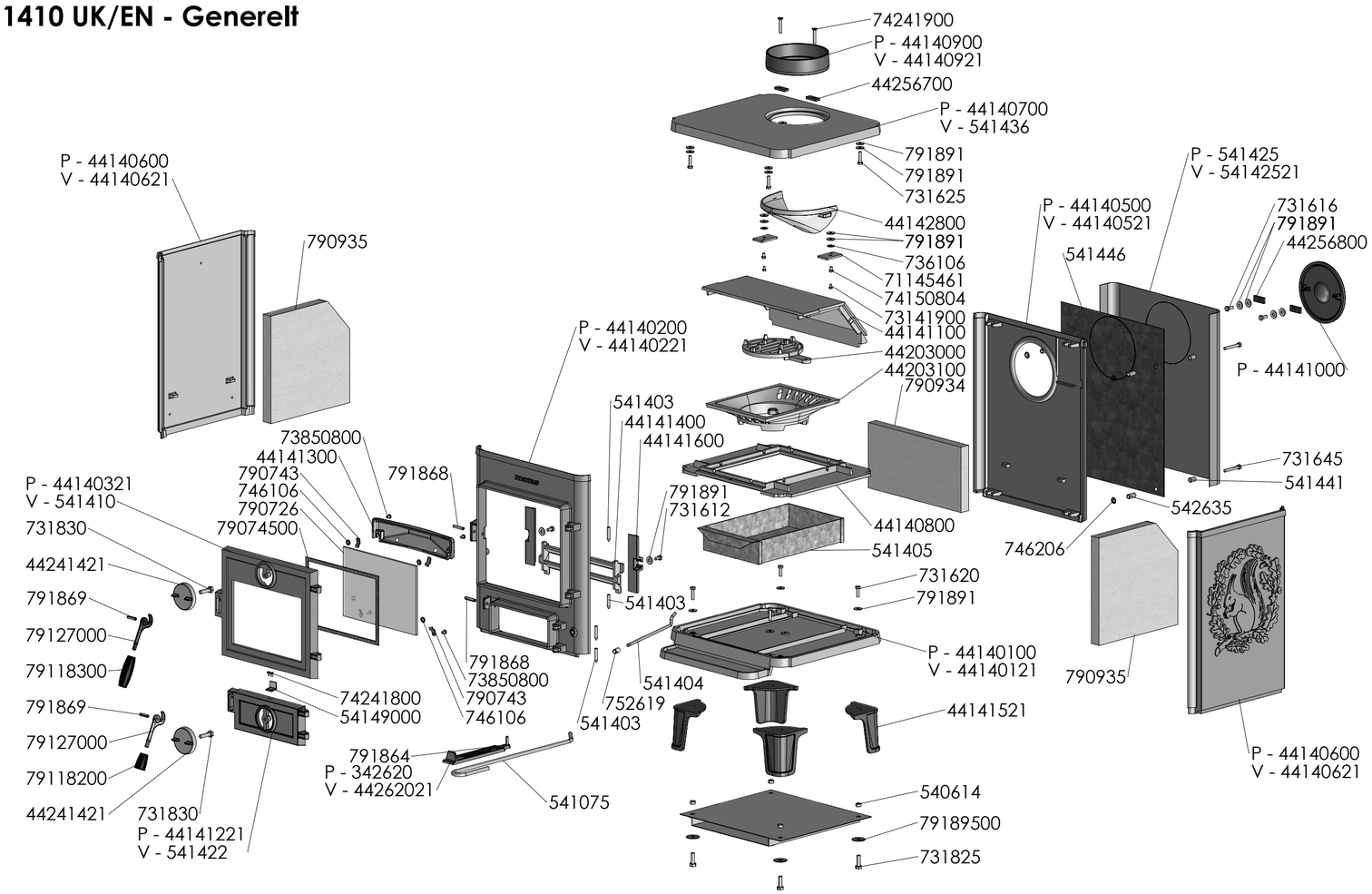

1430 UK/EN

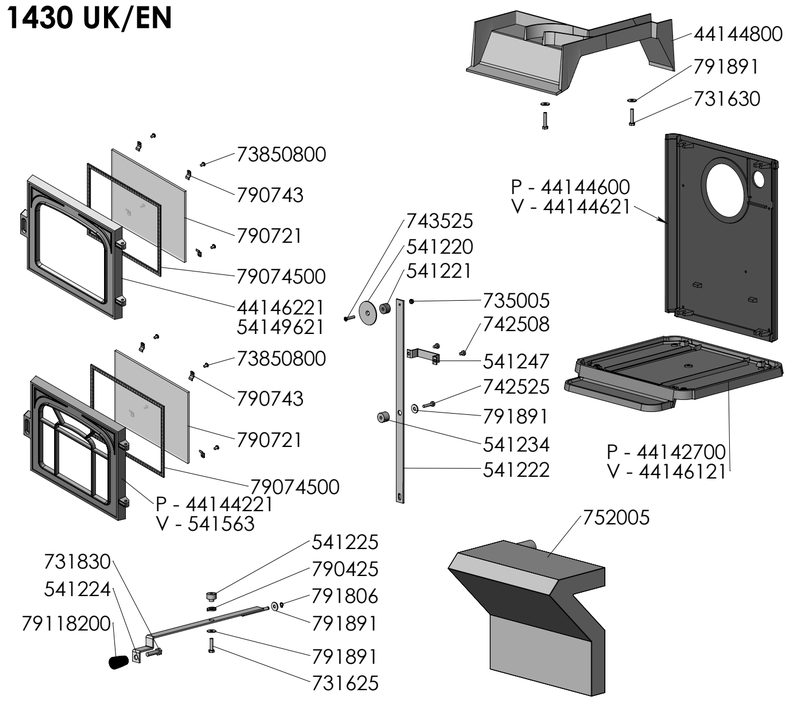

1442 UK/EN

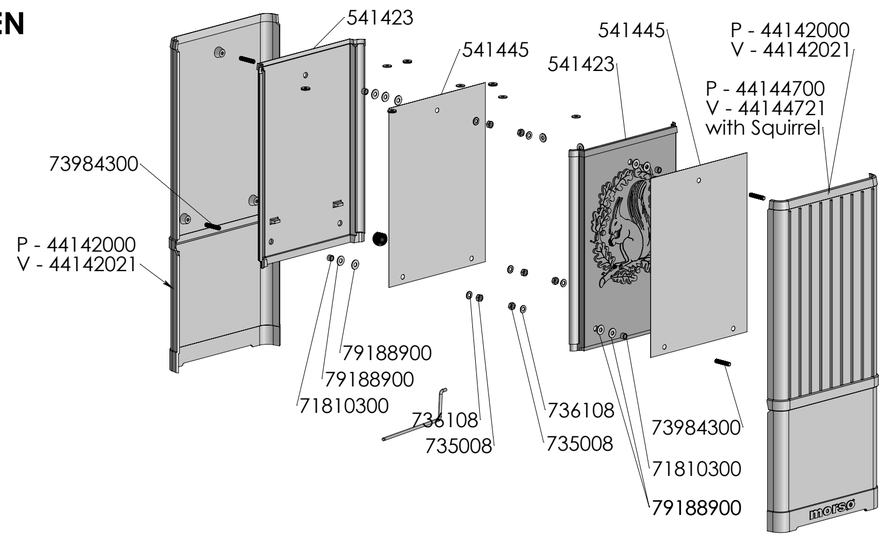

UK - Top

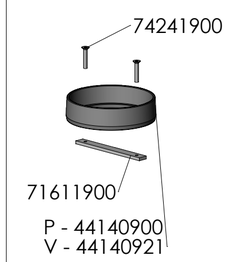

UK - Back

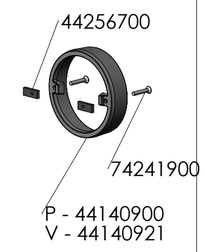

Zone:	Rev.:	Description	Date	Sign.:
	m	Ændret bolter ved røgtud.	21-06-2018	RSV
	l	Tilføjet kuglespærre.	07-11-2017	RSV
	k	Ændret bolte og skiver til montering af topplade.	16-10-2015	RSV
	j	Ændret 1440 til 1442 UK + div. tilføjelser.	20-11-2014	RSV
	i	Tilføjet sten pos. 101 og 102 samt bolt pos. 100	24-02-2014	RSV

Revision

Material:		Construction:	KDU 07.02.03
Weight kg.:		Released:	
Model no.		Format:	A2
Drawingtype:		Scale:	1:9
Location of file:	C:\Working\1400 Samlingstegning.SLDASM	Itemno.:	

Title:

Reservedelstegning
1410-1412 UK/EN
1430-1442 UK/EN
Morsø 1400

morsø

Drawing no.: **1400-541 m**

This drawing is Morsø Jernstøberi A/S' property and must not be sold, lended or copied without any written authorization from the company.

Date of print: 21-06-2018