By appointment to The Royal Danish Court

morsø

YDEEVNEERKLÆRING

Forordning (EU) 305/2011

No. CPR-06-2BStandard-25

1.	Unik identifikationskode for produkttypen:	2B Standard Morsø 2B Standard
2.	Tilsigtet anvendelse eller anvendelser af byggevaren i overensstemmelse med den gældende tekniske specifikation:	Brændeovn til fast brændsel, beregnet til drift med lukket fyringsdør og uden vandforsyning.
3.	Fabrikantens navn og kontaktadresse:	Morsø Jernstøberi A/S, Furvej 6, 7900 Nykøbing Mors, Danmark
4.	Oplysninger om bemyndiget repræsentant (hvis relevant):	Ikke relevant.
5.	System for vurdering og verificering af ydeevnens konstans:	System 3
6.	Medvirkende notificeret organ:	Danish Technological Institute Notified body No. 1235 Test report number: 300-ELAB-2563-EN 1235-CPR-ELAB-2563 AOP
7.	Harmoniseret teknisk specifikation:	EN 16510-1:2022 / EN 16510-2:2022
8.	**Væsentlige egenskaber**	
	Mekanisk modstandsdygtighed og stabilitet	
	Bæreevne	120 kg
	Sikkerhed i tilfælde af brand	
	Beskyttelse af brændbare materialer	Minimum afstand til brændbart materiale – bund d_B = 0 mm
		Minimum afstand til brændbart materiale – gulv foran d_F = 0 mm
		Minimum afstand til brændbart materiale – loft d_C = 950 mm
		Minimum afstand til brændbart materiale – bagvæg d_R = 275 mm
		Minimum afstand til brændbart materiale – side d_S = 650 mm
		Minimum sideafstand – strålingsområde d_L = 0 mm
		Minimum afstand til nærliggende brændbare materialer (møbler) – front d_P = 700 mm
		Materialetype/tykkelse af evt. beskyttende isolering: NPD

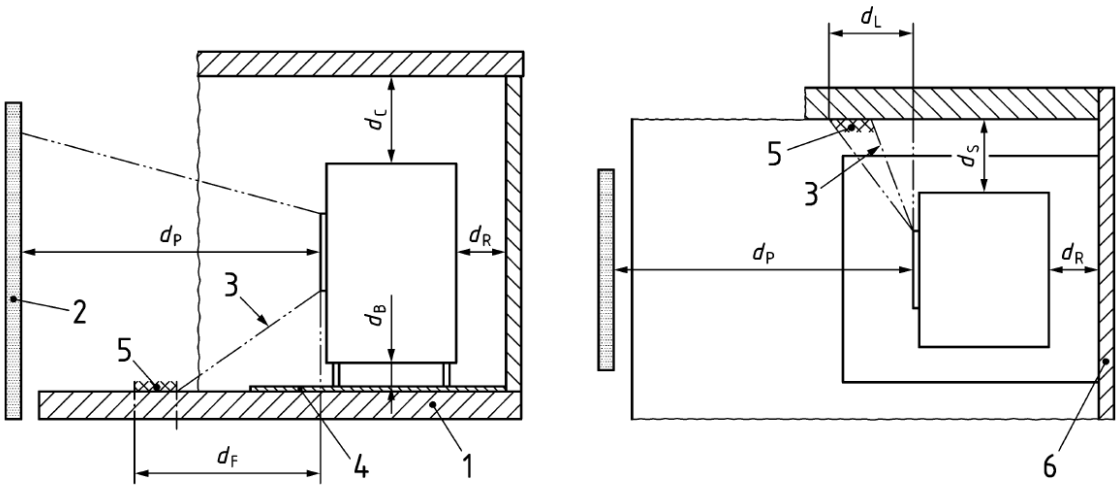

Billede forklaring

1	Prøvestand gulv
2	Prøvestand front
3	Strålingsområde
4	Gulvplade
5	Kritisk område (65 k varmegrænse overskredet pga. varmestråling)
6	Prøvestand vægge

Sikkerhedsafstande

d_C	Afstand til loft
d_P	Afstand til front (møbler)
d_F	Afstand til gulv foran
d_B	Gulv under ovn
d_L	Afstand til strålingsområde, side
d_S	Afstand til sidevæg
d_R	Afstand til bagvæg

Bemærkning:
-

	Hygiejne, sundhed og miljø	
	Emissioner ved nominel drift (13 % O_2)	
	Kulilte emission (CO)	340 mg/m^3
	Nitrogenoxider emission (NOx)	108 mg/m^3
	Emission af organiske gasformige kulstofforbindelser (OGC)	18 mg/m^3
	Partikelemissioner (PM)	13 mg/m^3
	Emissioner ved dellast (13 % O_2)	
	Kulilte emission (CO)	- mg/m^3
	Nitrogenoxider emission (NOx)	- mg/m^3
	Emission af organiske gasformige kulstofforbindelser (OGC)	- mg/m^3
	Partikelemissioner (PM)	- mg/m^3
	Sikkerhed og brugervenlighed – skorsten og røggasser	
	Data for en skorstensinstallation ved nominel varmeeffekt	
	Røggastemperatur ved røgtuds	284 °C
	Minimum skorstenstræk	12 Pa
	Røggasmassestrøm	4,9 g/s
	Data for en skorstensinstallation ved varmeeffekt på dellast.	
	Røggastemperatur ved røgstuds	- °C
	Minimum skorstenstræk	- Pa
	Røggasmassestrøm	- g/s
	Data for en skorstensinstallation vedrørende brandsikkerhed ved sikkerhedstestens varmeeffekt.	
	Brandsikkerhed for skorsten - skorstensklasse	T400 G
	Energieffektivitet og varmeakkumulering	
	Apparatets varmeeffekt og energieffektivitet ved nominel varmeeffekt.	
	Nominel rumvarmeeffekt	5,3 kW
	Vandvarmeeffekt, hvis relevant.	- kW
	Virkningsgrad	82 %
	Apparatets varmeeffekt og energieffektivitet ved varmeeffekt på del last.	
	Del last rumvarmeeffekt	- kW
	Vandvarmeeffekt, hvis relevant.	- kW
	Virkningsgrad	- %

	Sæsonbestemt rumopvarmningsvirkningsgrad	
	Sæsonbestemt rumopvarmningsvirkningsgrad ved nominel varmeeffekt	72 %
	Energieffektivitet ved nominel varmeeffekt	Energy Efficiency Index (EEI): 109
		Energy efficiency class: A+
	Elforbrug ved apparatets nominelle varmeeffekt (hvis relevant)	0.00 kW
	Elforbrug ved apparatets varmeeffekt på dellast (hvis relevant)	0.00 kW
	Elforbrug i standby tilstand (hvis relevant)	0,00 kW
	Bæredygtig ressourceanvendelse	
	Miljømæssig bæredygtighed	NPD
9.	**Erklæring** Ydeevnen for det produkt, der er angivet ovenfor, er i overensstemmelse med det sæt af deklarerede ydeevner, som er angivet i denne ydeevneerklæring. Denne ydeevneerklæring udstedes på fabrikantens eget ansvar.	

Nykøbing Mors, August 14, 2025



Peter Normann Nielsen
Direktør